BOSCH
Tecnologia per la vita

Seguici su
Bosch Elettroutensili Professional e Accessori

Iscriviti al nostro canale YouTube
Bosch Elettroutensili Professional Italia

Per il Professionista N° 3/2017

It's in your hands. Bosch Professional.

Valido dal 01/10/2017 al 31/01/2018

www.bosch-professional.it

Partner ufficiale
DUCATI CORSE

Energia edificata.

It's in your hands. Bosch Professional.

Nuova batteria ProCORE18V.

NUOVA Batteria **ProCORE18V 7,0 Ah** Bosch Professional

18 V | FLEXIBLE POWER SYSTEM | COOLPACK 2.0 | ACTIVE AIR COOLING | CHARGE LEVEL INDICATOR | LI-ION | GAL 1880 CV 7.0 Ah = 50 min

La più leggera e compatta nella sua categoria

- 28% più compatta rispetto alle altre batterie con la stessa classe di potenza sul mercato
- Dimensioni sostanzialmente invariate rispetto alla batteria 18V 6,0 Ah (Lung/Larg/Alt): 114x76x64 mm
- Peso di 810 g

Flexible Power System

- 100% compatibile con tutti gli utensili e i caricabatterie 18V Bosch Professional

Alte prestazioni

- Fino all' 87% di potenza in più rispetto a una tradizionale batteria 18V 6,0 Ah.
- Nell'impiego con utensili a batteria 18V ottimizzati, garantisce una potenza equivalente a un modello a filo da 1.600 W
- Prestazione elevata costante grazie alla gestione del calore ottimizzata con tecnologia COOLPACK 2.0
- La batteria con più alta densità di energia sul mercato

Stato di carica

- 5 LED ad alta risoluzione di indicazione dello stato di carica della batteria

Tecnologia innovativa

- Nuove celle 20700
- Ricarica più rapida: 80%/100% in 50/64 min con GAL 1880 CV

COOLPACK 2.0 - Gestione del calore migliorata

- Elemento raffreddante: materiale HDPE per una miglior struttura delle celle
- Nessun cuscinetto d'aria per una miglior dissipazione del calore verso la superficie più esterna, evitando l'effetto di contenimento termico al centro della batteria
- Connessioni di celle in rame, per una maggior conduttività e una più rapida distribuzione del calore
- Saldatura delle celle al laser per una minor perdita di potenza, una resistenza interna ridotta ed una connessione delle celle più solida e robusta

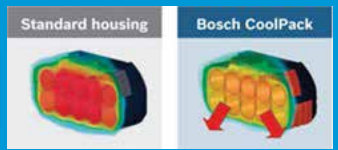

COOLPACK 2.0 | ACTIVE AIR COOLING

Vita utile

- 135% di vita utile in più rispetto a una tradizionale batteria 18V senza tecnologia CoolPack Bosch, che previene dal surriscaldamento

ProCORE18V 7,0 Ah
1.600.A01.3H1
€ 199,00 [1)]

BOSCH
Tecnologia per la vita

La nuova dimensione della potenza.

It's in your hands. Bosch Professional.

87% di potenza in più* e almeno il 28% più compatta**. Una nuova generazione di celle per una batteria ad alta efficienza Bosch.
Redefine your limits.

La serie ProCORE18V

COMPACT* UNIVERSAL ENDURANCE*

* prossimamente

* Bosch ProCORE18V 7.0Ah vs. Bosch GBA 18V 6.0Ah (corrente continua; ProCORE18V 7.0Ah: 90A vs. GBA 18V 6.0Ah: 48A)
** rispetto ad altri produttori nella classe di batterie ad alta potenza (ProCORE18V 7.0 Ah: 555 cm³; Metabo LiHD 6.2Ah: 772 cm³; DeWalt FlexVolt 18V 6.0Ah / 54V 2.0Ah: 883 cm³; Milwaukee M18 Redlithium High Demand 9.0Ah: 942 cm³)

NUOVA smerigliatrice angolare **GWS 18V-125 SC** Bosch Professional con regolazione di velocità e Connectivity

BONUS BANG

GWS 18V-125 SC
0.601.9G3.406
€ 599,00 [1)]

In dotazione:
2 batterie ProCORE18V 7,0 Ah,
caricabatteria GAL 1880 CV,
Modulo Bluetooth Connect GCY 30-4, L-Boxx

- ▶ ⌀ disco: 100/125 mm
- ▶ Numero giri a vuoto (3 vel.): 4.500-6.000-8.500 rpm
- ▶ Massima sicurezza: Restart Protection, Kickback Control e Drop Control contro cadute accidentali
- ▶ Motore Brushless e batterie ProCORE18V per una potenza maggiore dell' 87% ed una maggiore autonomia
- ▶ Simply Connected Technology per una gestione dell'utensile e delle batterie direttamente da smartphone
- ▶ Interfaccia e regolazione di velocità direttamente dall'elettroutensile
- ▶ LED con regolazione di velocità

NOVITÀ

un clic e via!
Tecnologia al Litio Bosch
18 volt

Opzione ProCORE 18V

Subito tuo con pochi passaggi! Acquista 1 martello GBH 18V-26 + 1 aspiratore GAS 18V-10 L + 1 utensile 18V Professional a scelta tra i 3 sotto raffigurati + 1 Set Base composto da 2 batterie ProCORE18V 7,0 Ah e caricabatteria GAL 1880 CV + 1 batteria extra ProCORE18V 7,0 Ah per beneficiare del prezzo speciale.

Caricabatteria rapido GAL 1880 CV

2 batterie ProCORE18V 7,0 Ah

Batteria EXTRA ProCORE18V 7,0 Ah
cod. 1 600 A01 3H1

Set Base ProCORE18V 7,0 Ah
cod. 1 600 A01 3H4

La tecnologia più avanzata Bosch Professional in un kit di **3 utensili** ad un **PREZZO UNICO!**

NOVITÀ
GAS 18V-10 L
cod. 0 601 9C6 300
utensile fisso per Opzione ProCORE18V

NOVITÀ
GBH 18 V-26
cod. 0 611 909 001
utensile fisso per Opzione ProCORE18V

Avvitamento e foratura

NOVITÀ GSB 18 V-85 C
(In L-BOXX 136)
cod. 0 601 9G0 302

NOVITÀ GSR 18 V-85 C
(In L-BOXX 136)
cod. 0 601 9G0 102

Taglio e lavorazione superfici

NOVITÀ GWS 18V-125 C
(In L-BOXX 136)
cod. 0 601 9G3 100

Prezzo consigliato s. IVA di un Kit "Un clic e via!" Opzione ProCORE18V

€ 899,00*

* Prezzo consigliato s. IVA di un Kit "Un clic e via!" Opzione ProCORE18V (1 martello GBH 18 V-26 + 1 aspiratore GAS 18V-10 L + 1 utensile a scelta + Set Base ProCORE18V 7,0 Ah e 1 batteria extra ProCORE18V 7,0 Ah).
Gli utensili "Connect" raffigurati sono predisposti per l'inserimento del modulo Bluetooth Connect GCY 30-4.

Lavoro efficiente senza compromessi.

It's in your hands.
Bosch Professional.

Novità cordless 18V.

NUOVO aspiratore per solidi e liquidi a batteria **GAS 18V-10 L** Bosch Professional

- Potenza di aspirazione sostenuta a lungo grazie alla tecnologia *Rotational Airflow* visibile attraverso il recipiente semitrasparente
- Per un trasporto comodo, leggero e pratico. Tutti gli accessori son facilmente posizionabili negli appositi sostegni appesi all'utensile
- Interfaccia *Click&Clean*
- Adatto a diverse applicazioni, con accessori per ogni tipo di sporco, dalla polvere più fine ai liquidi non nocivi
- Portata volumetrica max. della turbina di 24 l/sec con una depressione max. di 90 mbar
- Classe di aspirazione polveri: L (normativa UE); protezione IPx4
- Filtro HEPA ad alta efficienza, cattura il 99,99% di tutte le polveri
- Serbatoio con volume di 10 l (lordi) e 6 l (netti)
- Tempo operativo max. (con batteria da 6,0 Ah): 24 min

GAS 18V-10 L
0.601.9C6.301
€ 395,00 [1)]

In dotazione:
2 batterie 5,0 Ah, caricabatteria GAL 1880 CV, adattatore per elettroutensile, tubo flessibile di alta qualità lungo 1,6 m, filtro HEPA, bocchetta standard, 3 tubi d'estensione, bocchetta per pulizia fori, bocchetta per pavimenti

NUOVA cesoia a batteria **GSC 18V-16** Bosch Professional e **NUOVA** roditrice a batteria **GNA 18V-16** Bosch Professional

GSC 18V-16
0.601.926.201
€ 689,00 [1)]

In dotazione:
2 batterie 5,0 Ah, caricabatteria GAL 1880 CV, L-Boxx

GSC 18V-16		GNA 18V-16
18	**Voltaggio (V)**	18
1,6	**Spessore di taglio (mm)**	1,6
3.400	**N. giri a vuoto (giri/min)**	1.400
15	**Ø foro iniziale min. (mm)** / **Raggio di curva min. (mm)**	40
1,5	**Peso senza batteria (kg)**	1,5
Si	**Restart Protection**	Si
50	**Max. distanza di taglio con batteria da 18V 5,0 Ah (m)**	20

GNA 18V-16
0.601.529.501
€ 719,00 [1)]

In dotazione:
2 batterie 5,0 Ah, caricabatteria GAL 1880 CV, L-Boxx

- Design compatto e pratico, grazie all'impugnatura con solo 185mm di circonferenza ed un perfetto bilanciamento dell'utensile
- Flessibilità cordless con potenza paragonabile a 700 W di un utensile a filo

NUOVA lampada a batteria **GLI 18V-300** Bosch Professional

- Design compatto e maneggevole con impugnatura ergonomica
- Testa ruotabile per posizionare la luce nella maniera preferita (5 modalità) o per richiudere l'utensile per un trasporto più comodo
- 6 potenti LED con luminosità di 300 lm
- Con gancio in metallo ideale per appendere l'utensile
- Lunga autonomia per un'operatività di 3 giorni interi di illuminazione con una batteria 18V 5,0 Ah
- Peso di soli 0,3 kg (senza batteria)
- Senza batteria e caricabatteria in dotazione

GLI 18V-300
0.601.4A1.100
€ 36,00 [1)]

Scopri anche la versione 12Volt!

NUOVA lampada **GLI 12V-300** Bosch Professional

GLI 12V-300
0.601.4A1.000
€ 30,00 [1)]

un clic e via!
Tecnologia al Litio Bosch
18 volt

Opzione A

Subito tuo con pochi passaggi! Acquista 2 utensili da 18 V a scelta tra i 20 sotto raffigurati + 1 Set Base composto da 2 batterie da 18 V 6,0 Ah e caricabatteria GAL 1880 CV + 1 batteria extra da 2,0 Ah per beneficiare del prezzo speciale.

Caricabatteria rapido GAL 1880 CV

NOVITÀ! 6,0 Ah

2 batterie 6,0 Ah / 18 V

Batteria Litio 18 V 2,0 Ah
cod. 1 600 Z00 036

Set Base 18 V
cod. 1 600 A00 B8L

Avvitamento e foratura

NOVITÀ GSR 18 V-85 C
(In L-BOXX 136)
cod. 0 601 9G0 102

GDR 18 V-LI
(In L-BOXX 136)
cod. 0 601 9A1 30C

NOVITÀ GSB 18 V-60 C
(In L-BOXX 136)
cod. 0 601 9G2 103

GDX 18 V-EC
(In L-BOXX 136)
cod. 0 601 9B9 103

GSR 18 V-EC FC FlexiClick
(In L-BOXX 136)
cod. 0 601 9E1 102

NOVITÀ GSB 18 V-85 C
(In L-BOXX 136)
cod. 0 601 9G0 302

Taglio e lavorazione superfici

GSA 18 V-LI
(In L-BOXX 238)
cod. 0 601 64J 007

NOVITÀ GKS 18 V-57 G
(In L-BOXX 238)
cod. 0 601 6A2 101

GWS 18 V-LI
(In L-BOXX 136)
cod. 0 601 93A 304

GDS 18 V-EC 250
(In L-BOXX 136)
cod. 0 601 9D8 101

NOVITÀ GSR 18 V-60 C
(In L-BOXX 136)
cod. 0 601 9G1 103

GST 18 V-LI S oppure GST 18 V-LI B
(In L-BOXX 136)
cod. 0 601 5A5 101 oppure 0 601 5A6 101

NOVITÀ GSA 18 V-LI C
(In L-BOXX 136)
cod. 0 601 6A5 001

NOVITÀ GWS 18V-125 C
(In L-BOXX 136)
cod. 0 601 9G3 100

GDS 18 V-LI
(In L-BOXX 136)
cod. 0 601 9A1 S06

GKM 18 V-LI
(In L-BOXX 238)
cod. 0 601 6A4 001

NOVITÀ GSS 18 V-10
(In L-BOXX 136)
cod. 0 601 9D0 202

NOVITÀ GOP 18V-28
(In L-BOXX 136)
cod. 0 601 8B6 001

NOVITÀ GSR 18 V-EC TE
(In L-BOXX 136)
cod. 0 601 9C8 004

Prezzo consigliato s. IVA di un Kit "Un clic e via!" Opzione A (1 Set di 2 batterie da 18 V e caricabatteria + 1 batteria extra da 2,0 Ah + 2 utensili da 18 V)

€ 629,00*

* Prezzo consigliato s. IVA di un Kit "Un clic e via!" Opzione A (2 utensili a scelta + Set Base da 18 Volt e 1 batteria extra da 2,0 Ah).
Gli utensili "Connect" raffigurati sono predisposti per l'inserimento del modulo Bluetooth Connect GCY 30-4.

un clic e via!
Tecnologia al Litio Bosch
18 volt

Opzione B

Subito tuo con pochi passaggi! Acquista 1 martello GBH 18 V-26 Professional + 1 utensile da 18 V a scelta tra i 20 sotto raffigurati + 1 Set Base composto da 2 batterie da 18 V 6,0 Ah e caricabatteria GAL 1880 CV + 1 batteria extra da 2,0 Ah per beneficiare del prezzo speciale.

Set Base 18 V
cod. 1 600 A00 B8L

Caricabatteria rapido GAL 1880 CV

NOVITÀ!
6,0 Ah

2 batterie 6,0 Ah / 18 V

NOVITÀ
GBH 18 V-26
cod. 0 611 909 001
utensile fisso per Opzione B

Batteria Litio 18 V 2,0 Ah
cod. 1 600 Z00 036

Avvitamento e foratura

GDR 18 V-LI
(In L-BOXX 136)
cod. 0 601 9A1 30C

NOVITÀ GSB 18 V-60 C
(In L-BOXX 136)
cod. 0 601 9G2 103

GDX 18 V-EC
(In L-BOXX 136)
cod. 0 601 9B9 103

NOVITÀ GSR 18 V-85 C
(In L-BOXX 136)
cod. 0 601 9G0 102

GSR 18 V-EC FC FlexiClick
(In L-BOXX 136)
cod. 0 601 9E1 102

NOVITÀ GSB 18 V-85 C
(In L-BOXX 136)
cod. 0 601 9G0 302

Taglio e lavorazione superfici

GSA 18 V-LI
(In L-BOXX 238)
cod. 0 601 64J 007

NOVITÀ GKS 18 V-57 G
(In L-BOXX 238)
cod. 0 601 6A2 101

GWS 18 V-LI
(In L-BOXX 136)
cod. 0 601 93A 304

GDS 18 V-EC 250
(In L-BOXX 136)
cod. 0 601 9D8 101

NOVITÀ GSR 18 V-60 C
(In L-BOXX 136)
cod. 0 601 9G1 103

GST 18 V-LI S oppure GST 18 V-LI B
(In L-BOXX 136)
cod. 0 601 5A5 101 oppure 0 601 5A6 101

NOVITÀ GSA 18 V-LI C
(In L-BOXX 136)
cod. 0 601 6A5 001

NOVITÀ GWS 18V-125 C
(In L-BOXX 136)
cod. 0 601 9G3 100

GDS 18 V-LI
(In L-BOXX 136)
cod. 0 601 9A1 S06

GKM 18 V-LI
(In L-BOXX 238)
cod. 0 601 6A4 001

NOVITÀ GSS 18 V-10
(In L-BOXX 136)
cod. 0 601 9D0 202

NOVITÀ GOP 18V-28
(In L-BOXX 136)
cod. 0 601 8B6 001

NOVITÀ GSR 18 V-EC TE
(In L-BOXX 136)
cod. 0 601 9C8 004

Prezzo consigliato s. IVA di un Kit "Un clic e via!" Opzione B (1 martello + 1 Set di 2 batterie da 18 V e caricabatteria + 1 batteria extra da 2,0 Ah + 1 secondo utensile)

€ 699,00*

* Prezzo consigliato s. IVA di un Kit "Un clic e via!" Opzione B (1 martello GBH 18 V-26 + 1 Set Base di 2 batterie da 18 Volt e caricabatteria GAL 1880 CV + 1 batteria extra da 2,0 Ah + 1 secondo utensile a scelta). Gli utensili "Connect" raffigurati sono predisposti per l'inserimento del modulo Bluetooth Connect GCY 30-4.

BOSCH
Tecnologia per la vita

+Extra!
L-BOXX
GEDORE
con 26 utensili

Fa tutto “click”.

It’s in your hands. Bosch Professional.

Mettiamo assieme ciò che deve stare assieme: acquista uno dei prodotti Bosch Professional con a lato il bollo promozionale GEDORE su questo volantino, ed incluso nel prezzo, riceverai una speciale L-BOXX Gedore completa di 26 utensili manuali*.

*L-Boxx Gedore dal valore di 200,00€ di listino.

Kit Bosch Professional trapano avvitatore con percussione **GSB 18V-85 C** con Connectivity in L-Boxx + **L-BOXX GEDORE**

- **Motore Brushless EC e Electronic Motor Protection** nessuna necessità di cambiare le spazzole e maggiore durabilità grazie al disinserimento automatico del motore in caso di surriscaldamento
- **Kickback Control** interviene in caso di improvvisi blocchi dell'accessorio, proteggendo l'utilizzatore da contraccolpi
- N. giri a vuoto (1°/2° vel.): 0-480/2.100 giri/min
- Coppia max. (avvit. duri/elastici): 85/47 Nm
- **Simply Connected Technology** per gestione dell'elettronica dell'utensile e delle batterie direttamente da smartphone
- Foratura Ø max. legno/acciaio/muratura: 82/13/16 mm

In dotazione:
2 batterie 5,0 Ah, caricabatteria GAL 1880 CV, Modulo Bluetooth Connect GCY 30-4, L-Boxx, L-BOXX Gedore 26 utensili

+Extra! L-BOXX GEDORE con 26 utensili

GSB 18V-85 C
0.615.990.J7A
€ 519,00 [1)]

Kit Bosch Professional trapano avvitatore con percussione **GSB 18V-60 C** con Connectivity in L-Boxx + **L-BOXX GEDORE**

- **Motore Brushless EC e Electronic Motor Protection:** nessuna necessità di cambiare le spazzole e maggiore durabilità grazie al disinserimento automatico del motore in caso di surriscaldamento
- **Kickback Control** interviene in caso di improvvisi blocchi dell'accessorio, proteggendo l'utilizzatore da contraccolpi
- N. giri a vuoto (1°/2° vel.): 0-600/1.900 giri/min
- Coppia max. (avvit. duri/elastici): 60/31 Nm
- **Simply Connected Technology** per gestione dell'elettronica dell'utensile e delle batterie direttamente da smartphone
- Foratura Ø max. legno/acciaio/muratura: 38/13/13 mm

In dotazione:
2 batterie 5,0 Ah, caricabatteria GAL 1880 CV, Modulo Bluetooth Connect GCY 30-4, L-Boxx, L-BOXX Gedore 26 utensili

GSB 18V-60 C
0.615.990.J66
€ 469,00 [1)]

BONUS BANG

+Extra! L-BOXX GEDORE con 26 utensili

Kit Bosch Professional sistema 5 in 1 FlexiClick **GSR 18 V-EC FC2** in L-Boxx per affrontare qualunque sfida + **L-BOXX GEDORE**

- Motore Brushless EC Bosch: nessuna necessità di cambiare le spazzole e maggiore durabilità
- Coppia di serraggio max. (avvit. duri/elastici): 50/31 Nm
- Numero di giri a vuoto (2 velocità): 0-500 / 0-1.700 giri/min
- 5 diverse applicazioni e 4 teste intercambiabili: mandrino autoserrante, testa ad angolo, mandrino portabit con attacco disassato e mandrino per punte SDS-plus

GSR 18 V-EC FC2
0.601.9E1.104
€ 599,00 [1)]

In dotazione:
2 batterie 18 V 5,0 Ah, caricabatteria GAL 1880 CV, 4 teste intercambiabili, L-Boxx, L-BOXX Gedore 26 utensili

+Extra! L-BOXX GEDORE con 26 utensili

Kit Bosch Professional utensile multifunzione **GOP 18 V-28** in L-Boxx + L-BOXX GEDORE

- **Motore Brushless EC Bosch**: nessuna necessità di cambiare le spazzole e maggiore durabilità
- N. di oscillazioni a vuoto: 8.000 - 20.000/min
- Angolo di oscillazione a destra e sinistra: 2,8°
- Funzione Snap-In per una rapida sostituzione degli accessori
- Utensile della categoria Starlock Plus, per una più ampia gamma di applicazioni

In dotazione:
2 batterie 5,0 Ah,
caricabatteria AL 1860 CV,
11 accessori Starlock, 5 carte abrasive,
L-Boxx, L-BOXX Gedore 26 utensili

GOP 18V-28
0.615.990.J7S
€ 489,00 [1)]

BONUS BANG

+Extra!
L-BOXX GEDORE con 26 utensili

Kit Bosch Professional martello perforatore **GBH 18V-26 F** in L-Boxx + L-BOXX GEDORE

- Ø foro in calcestruzzo max.: 26 mm
- **Motore Brushless EC Bosch**: nessuna necessità di cambiare le spazzole e maggiore durabilità
- Potenza del colpo max.: 2,6 J
- Ø foro max in legno/acciaio: 30/13 mm
- Fino a 180 fori nel calcestruzzo con ogni carica
- Kickback Control per una maggior sicurezza in caso di blocchi imprevisti dell'accessorio, protegge da contraccolpi
- Electronic Precision Control per un maggior controllo durante l'avvio di foratura nei lavori ad alta precisione
- Illuminazione integrata a LED per una maggior luminosità del punto di lavoro
- Vibration Control
- Con mandrino autoserrante in dotazione

+Extra!
L-BOXX GEDORE con 26 utensili

BONUS BANG

GBH 18 V-26 F
0.615.990.J7K
€ 549,00 [1)]

In dotazione:
2 batterie 5,0 Ah,
caricabatteria GAL 1880 CV,
mandrino autoserrante,
L-Boxx,
L-BOXX Gedore 26 utensili

Kit Bosch Professional smerigliatrice angolare **GWS 18-125 V-LI** in L-Boxx + L-BOXX GEDORE

- N. di giri a vuoto: 10.000 giri/min
- Motore a quattro poli ad alte prestazioni estremamente robusto e resistente a carichi elevati, per una lunga durata
- Ø disco: 125 mm

In dotazione:
2 batterie 5,0 Ah,
caricabatteria GAL 1880 CV,
L-Boxx,
L-BOXX Gedore 26 utensili

GWS 18-125 V-LI
0.615.990.J7L
€ 445,00 [1)]

+Extra!
L-BOXX GEDORE con 26 utensili

Kit Bosch Professional martello perforatore **GBH 3-28 DFR** in L-Boxx + L-BOXX GEDORE

- Motore potente di 800 W
- Capacità di foratura nel cemento armato fino a 28 mm
- Potenza del colpo di 3,1 J
- Sistema Vibration Control che riduce le vibrazioni

+Extra!
L-BOXX GEDORE con 26 utensili

GBH 3-28 DFR
0.611.24A.000
€ 325,00 [1)]

In dotazione:
mandrino autoserrante,
L-Boxx,
L-BOXX Gedore 26 utensili

Kit Bosch Professional martello perforatore **GBH 36 VF-LI Plus** in L-Boxx + L-BOXX GEDORE

- Ø foro in calcestruzzo con punte martelli: 4-28 mm
- Ø foro max legno/acciaio: 30/13 mm
- Componenti motore incapsulate per una maggior protezione dalla polvere
- Illuminazione integrata LED per una maggior luminosità del punto di lavoro
- Kickback Control per una maggior sicurezza in caso di blocchi imprevisti dell'accessorio
- Electronic Precision Control: per un maggiore controllo della macchina durante lavori ad alta precisione
- Fino 240 fori da 6x40 mm in calcestruzzo C30/37 con ogni carica!
- Vibration Control

+Extra!
L-BOXX GEDORE con 26 utensili

GBH 36 VF-LI Plus
0.615.990.J7G
€ 799,00 [1)]

In dotazione:
2 batterie 36 V 4,0 Ah,
caricabatterie GAL 3680 CV,
mandrino autoserrante,
L-Boxx,
L-BOXX Gedore 26 utensili

NUOVA batteria **GBA 36 V 6,0 Ah** Bosch Professional

- Autonomia migliorata, del 50% superiore rispetto alla batteria da 4,0 Ah
- Durabilità del 100% maggiore rispetto alle batterie senza CoolPack
- Flexible Power System - compatibile con tutti gli elettroutensili Bosch Professional della gamma 36V
- Rivestimento solido e robusto con angoli protetti
- Peso di 1.300 g
- Tempi di ricarica 80%/100%: 35/55 min

GBA 36V 6,0 Ah
1.600.A00.L1M
€ 249,00 [1)]

un clic e via!
Tecnologia al Litio Bosch
12 volt

Opzione 2,5

12V & 10.8V 100% COMPATIBLE

Subito tuo con pochi passaggi! Con l'acquisto del nuovo GSR 12V-15 FC FlexiClick in L-BOXX + un secondo utensile tra i 15 modelli sotto raffigurati.

NOVITÀ
GSR 12V-15 FC
cod. 0 601 9F6 002

Set base da 12 Volt 2,5 Ah
cod. 1 600 A00 4ZP

2 batterie
2,5 Ah / 12V

Caricabatteria
rapido
GAL 1230 CV

Batteria aggiuntiva
2,5 Ah / 12 Volt
cod. 1 600 A00 4ZL

Avvitamento e foratura

GSR 12V-15
L-BOXX 102
cod. 0 601 868 10D

GSB 12V-15
L-BOXX 102
cod. 0 601 9B6 90E

GSR 12V-20 HX
L-BOXX 102
cod. 0 601 9D4 103

GSR 12V-20
L-BOXX 102
cod. 0 601 9A4 003

NOVITÀ GSR 12V-15 FC
L-BOXX 102
cod. 0 601 9F6 002

GWI 12V-5
L-BOXX 102
cod. 0 601 360 U0G

GDR 12V-105
L-BOXX 102
cod. 0 601 9A6 906

GDR 12V-110
L-BOXX 102
cod. 0 601 9E0 003

Taglio

GUS 12V-300
L-BOXX 102
cod. 0 601 9B2 905

GSA 12V-14
L-BOXX 102
cod. 0 601 64L 905

NOVITÀ GWS 12V-76
L-BOXX 102
cod. 0 601 9F2 003

GDS 12V-115
L-BOXX 102
cod. 0 601 9E0 102

GST 12V-70
L-BOXX 102
cod. 0 601 5A1 002

GKS 12V-26
L-BOXX 102
cod. 0 601 6A1 002

NOVITÀ GOP 12V-28
L-BOXX 102
cod. 0 601 8B5 002

Prezzo consigliato s. IVA di un Kit "Un clic e via!" Opzione 2,5

€ 299,00*

* Prezzo consigliato s. IVA di un Kit "Un clic e via!" - Opzione 2,5 (1 GSR 12V-15 FC FlexiClick + secondo utensile a scelta tra i 15 raffigurati nelle sezioni "Avvitamento e foratura" o "Taglio" + Set 2 batterie da 2,5 Ah e caricabatteria + 1 batteria extra da 2,5 Ah).

un clic e via!
Tecnologia al Litio Bosch
12 volt

Opzione 6,0

12V & 10.8V 100% COMPATIBLE

NOVITÀ

Subito tuo con pochi passaggi! Con l'acquisto del nuovo GSR 12V-15 FC FlexiClick in L-BOXX + un secondo utensile tra i 15 modelli sotto raffigurati.

NOVITÀ
GSR 12V-15 FC
cod. 0 601 9F6 002

NOVITÀ! 6,0 Ah

2 batterie
6,0 Ah / 12 V

Set base da 12 Volt 6,0 Ah
cod. 1 600 A00 X7N

Caricabatteria
rapido
GAL 1230 CV

Batteria aggiuntiva
2,5 Ah / 12 Volt
cod. 1 600 A00 4ZL

NOVITÀ
Lampada
GLI 12V-300
cod. 0 601 4A1 000

Avvitamento e foratura

GSR 12V-15
L-BOXX 102
cod. 0 601 868 10D

GSB 12V-15
L-BOXX 102
cod. 0 601 9B6 90E

GSR 12V-20 HX
L-BOXX 102
cod. 0 601 9D4 103

GSR 12V-20
L-BOXX 102
cod. 0 601 9A4 003

NOVITÀ GSR 12V-15 FC
L-BOXX 102
cod. 0 601 9F6 002

GWI 12V-5
L-BOXX 102
cod. 0 601 360 U0G

Taglio

GDR 12V-105
L-BOXX 102
cod. 0 601 9A6 906

GDR 12V-110
L-BOXX 102
cod. 0 601 9E0 003

GUS 12V-300
L-BOXX 102
cod. 0 601 9B2 905

GSA 12V-14
L-BOXX 102
cod. 0 601 64L 905

NOVITÀ GWS 12V-76
L-BOXX 102
cod. 0 601 9F2 003

GDS 12V-115
L-BOXX 102
cod. 0 601 9E0 102

GST 12V-70
L-BOXX 102
cod. 0 601 5A1 002

GKS 12V-26
L-BOXX 102
cod. 0 601 6A1 002

NOVITÀ GOP 12V-28
L-BOXX 102
cod. 0 601 8B5 002

Prezzo consigliato s. IVA di un Kit "Un clic e via!" Opzione 6,0

€ 339,00*

* Prezzo consigliato s. IVA di un Kit "Un clic e via!" - Opzione 6,0 (1 GSR 12V-15 FC FlexiClick + secondo utensile a scelta tra i 15 raffigurati nelle sezioni "Avvitamento e foratura" o "Taglio" + Set 2 batterie da 6,0 Ah e caricabatteria + 1 batteria extra da 2,5 Ah + lampada GLI 12V-300).

Piccoli lavoratori.

It's in your hands.
Bosch Professional.

Novità e promozioni 12V.

NUOVO pialletto **GHO 12V-20** Bosch Professional

- Design ergonomico e compatto, facile da manovrare con una mano grazie alle dimensioni ridotte e al bilanciamento ottimizzato
- **Motore Brushless EC Bosch**: nessuna necessità di cambiare le spazzole e maggiore durabilità
- Massima agilità in ogni applicazione grazie all'assenza del filo
- N. giri a vuoto: 14.500 giri/min
- Profondità di piallatura regolabile ottimale/massima: 0-1,0/2,0 mm
- Largh. taglio max.: 56 mm
- Peso (senza batteria): 1,5 kg
- Opzione di estrazione della polvere regolabile in base alla direzione di piallatura e alle propire comodità; adattabilità a sacchetto raccoglipolvere
- Spazio per lama extra

GHO 12V-20
0.601.5A7.001
€ 329,00 [1)]

In dotazione:
2 batterie 12V 3,0 Ah, caricabatteria GAL 1230 CV,
1 lama, brugola di serraggio, L-Boxx

NUOVO rifilatore **GKF 12V-8** Bosch Professional

- Design ergonomico e compatto, facile da manovrare con una mano grazie alle dimensioni ridotte e al bilanciamento ottimizzato
- Piastra base a contatto con il materiale ottimizzata per una precisa guida durante il lavoro
- **Motore Brushless EC Bosch**: nessuna necessità di cambiare le spazzole e maggiore durabilità
- Massima agilità in ogni applicazione grazie all'assenza del filo, ottimale per rifilare i bordi, rifinire i dettagli e tagliare laminati
- Regolazione della profondità di taglio per ogni tipo di applicazione, da quelle più grossolane a quelle di definizione dei dettagli
- Blocco alberino per un rapido cambio della fresa
- Paraschegge e Drop Control per un'elevata sicurezza anche in caso di cadute accidentali
- N. giri a vuoto: 13.000 giri/min
- Dimensione del Ø collo: 8 mm
- Peso (senza batteria): 1,1 kg

GKF 12V-8
0.601.6B0.000
€ 269,00 [1)]

In dotazione:
2 batterie 12V 3,0 Ah,
caricabatteria GAL 1230 CV,
L-Boxx

Trapano-avvitatore con percussione **GSB 12V-15** Bosch Professional + batteria 12V 4,0 Ah + set 39 accessori in borsa di nylon

- N. di giri a vuoto (1°/2° velocità): 0 - 380/1300 giri/min
- Coppia max. (avvitamenti duri/elastici): 30/15 Nm
- Ø viti, max.: 7 mm
- Ø foro max. legno/acciaio/muratura: 19/10/10 mm

In dotazione:
1 batteria 12V 4,0 Ah,
1 batteria 12V 2,0 Ah,
caricabatteria AL 1115 CV,
set 24 bit avvitamento,
set 7 punte legno,
set 7 punte metallo,
borsa in nylon

GSB 12V-15
+ set accessori
0.615.990.HR9
€ 159,00 [1)]

Kit Bosch Professional trapano avvitatore con percussione **GSB 12V-15** + minismerigliatrice angolare **GWS 12V-76** in borsa in nylon

In dotazione:
2 batterie 12V 2,5 Ah,
1 caricabatteria AL 1230 CV,
7 dischi in metallo + 1 disco
Multimaterial,borsa in nylon

GSB 12V-15

GSB 12V-15 + GWS 12V-76
0.615.990.H5G
€ 259,00 [1)]

GWS 12V-76

Lavorare non è mai stato così semplice.

Nuovi dischi da taglio universali ideali per legno e plastica.

Ideali per taglio materiali teneri grazie al rivestimento in metallo duro mediante processo di fusione al laser

DISCHI DA TAGLIO UNIVERSALI PER SMERIGLIATRICI		
2608623011	Ø 76 mm	€ 9,00
2608623012	Ø 115 mm	€ 11,00
2608623013	Ø 125 mm	€ 12,00

Tagli puliti e senza schegge su entrambi i lati.

Lame per seghetti alternativi Extra-Clean for Hard Wood per tagli puliti diritti e curvi.

- **Durata elevata**: lama in bimetallo per una lunga durata nel legno duro e nei pannelli laminati
- **Rimozione superiore dei trucioli**: grazie ai denti ad altezza variabile con rettifica di precisione
- **Taglio senza schegge**: i denti contrapposti disposti ad angoli differenti entrano nel materiale dall'alto e dal basso

extra-clean HardWood

LAME EXTRA-CLEAN FOR HARDWOOD PER SEGHETTO ALTERNATIVO		
2608636568	T 308 BF, 117 mm, 2,2 XC, tagli dritti, 3 pz	€ 10,00
2608636569	T 308 BF, 117 mm, 2,2 XC, tagli dritti, 5 pz	€ 15,50
2608636639	T 308 BOF, 117 mm, 2,2 XC, tagli curvi, 3 pz	€ 11,00
2608636640	T 308 BOF, 117 mm, 2,2 XC, tagli curvi, 5 pz	€ 16,50

Per le applicazioni più impegnative

Lame per seghetto alternativo Carbide Technology

- Dentatura in metallo duro di alta qualità
- Eccezionale durata e massime prestazioni
- Dove le normali lame bimetalliche non arrivano

Progressor for Wood and Metal per tutti i materiali da costruzione in legno con metallo

PROGRESSOR for Wood and Metal

	LAME PROGRESSOR FOR WOOD AND METAL		
NOVITA'	2608667562	T 367 XHM, 132 MM, 3 PZ	€ 29,00

Clean for HPL per tutti i materiali duri e abrasivi in plastica come ad esempio il Trespa e pannelli rivestiti

clean for HPL

	LAME CLEAN FOR HPL		
NOVITA'	2608667563	T 128 BHM, 92 MM, 3 PZ	€ 19,00

Clean for Plastic Composites per materiali stratificati in legno-plastica (WPC), resine acriliche come Corian e Varicor

clean for PlasticComposites

LAME CLEAN FOR PLASTIC COMPOSITES		
2608667450	T 301 CHM, 117 MM, 3 PZ	€ 27,00

Clean for Carbon Fiber per materiali stratificati in fibra di carbonio, fogli in plastica rinforzati in fibra di vetro

clean for CarbonFiber

LAME CLEAN FOR CARBON FIBER		
2608667449	T 108 BHM, 92 MM, 3 PZ	€ 19,00

Endurance for Stainless Steel taglia metalli difficili da tagliare come lamiere acciaio inox e altolegato

endurance for StainlessSteel

LAME ENDURANCE FOR STAINLESS STEEL		
2608630663	T 118 AHM, 83 MM, PASSO DENTI 1,1 MM, 3 PZ	€ 33,00
2608630665	T 118 EHM, 83 MM, PASSO DENTI 1,4 MM, 3 PZ	€ 33,00

Endurance for Fiber Plaster per pannelli in fibrocemento e gezzi come cartongesso, Fermacell

endurance for FiberPlaster

LAME ENDURANCE FOR FIBER PLASTER		
2608633175	T 141 HM, 100 MM, 3 PZ	€ 29,00
2608633176	T 341 HM, 132 MM, 3 PZ	€ 53,00

Special for Ceramics taglia piastrelle in ceramica

special for Ceramics

LAME SPECIAL FOR CERAMICS		
2608633104	T 130 RF, 83 MM, grana 30, 3 PZ	€ 15,00
2608633105	T 150 RF, 83 MM, grana 50, 3 PZ	€ 15,00

pointteQ

Velocità e performance di lunga durata.

Punta autocentrante PointTeQ, per un inizio di foratura rapido e preciso; minore sviluppo di calore, a vantaggio della durata.

NUOVE punte per metallo HSS **PointTeq**

SET DI PUNTE POINTTEQ

2608577350 Set ToughBox 18 punte, 1,0 - 10,0 mm **€ 14,50**

SET DI PUNTE POINTTEQ

2608577351 Set ProBox 19 punte, 1,0 - 10,0 mm **€ 14,50**

SET DI PUNTE POINTTEQ

2608577352 Set ProBox 25 punte, 1,0 - 13,0 mm **€ 28,50**

Kit Bosch Professional trapano avvitatore con percussione **GSB 18V-60 C** + avvitatore a massa battente **GDX 18V-EC** in L-Boxx

Kit ad un PREZZO UNICO!

GSB 18V-60 C

- N. di giri a vuoto (1°/2° vel): 0 - 600/1.900 giri/min
- Coppia max. (avvitamenti duri/elastici): 60/31 Nm
- Motore Brushless per una manutenzione quasi inesistente ed una lunga durata
- Ø foro max. legno/acciaio/muratura: 38/13/13 mm
- Kickback Control contro contraccolpi
- Predisposto per l'inserimento del modulo Bluetooth Connect GCY 30-4

GDX 18V-EC

- N. di giri a vuoto: 0 - 2.800 giri/min
- Coppia max. (avvitamenti duri): 185 Nm
- Motore Brushless per una manutenzione quasi inesistente ed una lunga durata
- Attacco utensile con esagono interno da 1/4" e esterno da 1/2"
- Sistema "PowerControl" per variare le coppie di serraggio

GSB 18V-60 C + GDX 18V-EC

0.615.990.K05

€ 429,00 [1)]

In dotazione:

2 batterie 18V 4,0 Ah, caricabatteria AL 1860 CV, L-Boxx

Versatilità ideale.

Nuovi accessori Starlock per utensili multifunzione.

Lame **Dual-Tec** per eseguire tagli dal pieno e laterali con un'unica lama grazie alla struttura asimmetrica

NOVITA'	LAME DUAL-TEC		
	2608664202	AYZ 53 BPB MultiMaterial, 1 pz	€ 14,50
	2608664209	PAYZ 53 MT4 Grout & Abrasives, 1 pz	€ 19,00

Le più larghe e lunghe lame della gamma Starlock per una profondità di taglio eccezionale di 50 mm, **lame segmentate extra grandi**

NOVITA'	LAME SEGMENTATE EXTRA GRANDI		
	2608664226	MACZ 145 BB Wood and Metal, 1 pz	€ 24,00
	2608664227	MACZ 145 MT4 Grout & Abrasives, 1 pz	€ 28,00

Lama per il taglio del sigillante del **teak** fino a 4 mm

LAMA COLTELLO TEAK			NOVITA'
2608664231	ALI 12 SC MultiMaterial, 1pz	€ 19,00	

Piastre di levigatura rivestite in metallo duro
per un'elevata capacità di asportazione

NOVITA'	PIASTRE DI LEVIGATURA RIVESTITE IN METALLO DURO		
	2608664351	AVZ 90 RT2, grana 20, 1 pz	€ 19,00
	2608662906	AVZ 90 RT4, grana 40, 1 pz	
	2608662907	AVZ 90 RT6, grana 60, 1 pz	
	2608662908	AVZ 90 RT10, grana 100, 1 pz	
	2608664206	MAVZ 116 RT2, grana 20, 1 pz	€ 22,00
	2608662909	MAVZ 116 RT4, grana 40, 1 pz	
	2608662910	MAVZ 116 RT6, grana 60, 1 pz	
	2608662911	MAVZ 116 RT10, grana 100, 1 pz	

Set 5 Accessori Starlock **Best of Cutting**

SET 5 ACCESSORI BEST OF CUTTING		
2608664131	1xAIZ 32 AT; 1xAIZ 32 BSPB; 1xAIZ 32 APB; 1xAII 65 APB; 1xACZ 85 EB	€ 69,00

Scegli e via! Starlock

Subito tuo con pochi passaggi! Componi il tuo kit personalizzato con 1 utensile multifunzione tra **GOP 40-30 Professional** in scatola di cartone, **GOP 40-30 Professional in L-Boxx** oppure **GOP 55-36 Professional in L-Boxx** e scegli **5 diversi accessori della gamma Starlock a tua scelta** tra i 10 selezionati e raffigurati per ognuna delle 3 possibili soluzioni. Beneficerai così del prezzo speciale per il prodotto ed in aggiunta, riceverai anche un accessorio EXTRA Starlock per una completa gamma di applicazioni!

SCEGLI I 5 ACCESSORI STARLOCK PIU' UTILI PER IL TUO LAVORO!

+ EXTRA accessorio

piastra di levigatura **AVZ 93 G**

cod. 2 608 000 493

Sistema di selezione cromatica:
per scegliere con facilità la lama più adatta.

- **Wood**
- **Wood and Metal**
- **Metal**
- **Grout and Abrasive**
- **Multi Material**

GOP 40-30 Professional
in scatola di cartone
cod. 0 601 231 000

AIZ 20 AB 2 608 661 640
ACZ 85 EC 2 608 661 643
AIZ 32 APB 2 608 661 644
ATZ 52 SC 2 608 661 646
AIZ 32 AB 2 608 661 688
AIZ 28 SC 2 608 661 691
AIZ 10 AB 2 608 661 641
AII 65 APC 2 608 662 357
AIZ 32 BSPC 2 608 662 360
AVZ 32 RT10 2 608 662 610

Prezzo consigliato s. IVA di un Kit "Scegli e via!" (kit personalizzato con GOP 40-30 Professional in scatola di cartone + 5 diversi accessori a scelta Starlock + 1 accessorio Starlock extra)

€ 215,00*

Scegli e via! STARLOCK PLUS

Prezzo consigliato s. IVA di un Kit "Scegli e via!" (kit personalizzato con GOP 40-30 Professional in L-Boxx + 5 diversi accessori a scelta Starlock/Starlock Plus + 1 accessorio Starlock extra)

€ 249,00*

GOP 40-30 Professional
in L-Boxx
cod. 0 601 231 006

ACZ 85 EB 2 608 661 636
AIZ 32 BSPB 2 608 661 645
ATZ 52 SFC 2 608 661 647
PAIZ 32 EPC 2 608 662 561
AII 65 APB 2 608 661 781
ASZ 32 SC 2 608 662 431
PAIZ 32 AT 2 608 662 555
PAIZ 32 APB 2 608 662 558
PAII 65 APB 2 608 662 564
AVZ 32 RT4 2 608 662 611

Scatola porta accessori all'interno dell'L-Boxx

Scegli e via! STARLOCK MAX

Prezzo consigliato s. IVA di un Kit "Scegli e via!" (kit personalizzato con GOP 55-36 Professional in L-Boxx + 5 diversi accessori a scelta Starlock/Starlock Plus/Starlock Max + 1 accessorio Starlock extra)

€ 319,00*

GOP 55-36 Professional
in L-Boxx
cod. 0 601 231 103

ACZ 85 EB 2 608 661 636
AIZ 32 BSPB 2 608 661 645
ATZ 52 SFC 2 608 661 647
PAIZ 32 EPC 2 608 662 561
AII 65 APB 2 608 661 781
ASZ 32 SC 2 608 662 431
PAIZ 32 AT 2 608 662 555
MAIZ 32 EPC 2 608 662 568
MAII 52 APB 2 608 662 574
AVZ 32 RT4 2 608 662 611

Scatola porta accessori all'interno dell'L-Boxx

Mettiamoci all'opera.

It's in your hands.
Bosch Professional.

Promozioni edilizia.

Trapano con percussione **GSB 13 RE** Bosch Professional + set di punte MultiConstruction in valigetta

- Potenza: 600 W
- Robusto mandrino autoserrante da 13 mm
- Ø foro max. in calcestruzzo/legno/acciaio/muratura: 13/25/10/15 mm
- Preselezione del numero di giri
- N. giri a vuoto: 0-2.800 giri/min

+Extra!
4 punte MultiConstruction "RobustLine"

GSB 13 RE
0.601.217.103
€ 79,00 [1)]

In dotazione:
set 4 punte MultiConstruction "RobustLine" CYL-9 (4,5,6,8 mm), valigetta

Martelli perforatori **GBH 2-26** e **GBH 2-26 F** + punte SDS-plus in L-Case

+Extra!
5 punte SDS-plus 5

GBH 2-26
0.611.2A3.000
€ 179,00 [1)]

In dotazione:
5 punte SDS-plus-5, L-Case

- Motore ancora più potente grazie ai suoi 830 W
- Capacità di foratura nel cemento armato fino a 26 mm
- Potenza del colpo di 2,7 J
- Impugnatura Softgrip per una migliore maneggevolezza
- 3 funzioni attive: foratura, foratura con percussione e scalpellatura
- Con nuova L-Case in dotazione

+Extra!
5 punte SDS-plus 5

GBH 2-26 F
0.611.2A4.000
€ 219,00 [1)]

In dotazione:
5 punte SDS-plus-5, mandrino autoserrante, L-Case

Kit Bosch Professional martello perforatore **GBH 3-28 DFR** + trapano avvitatore a batteria **GSR 12V-15** con i-Rack ed i-Boxx

GBH 3-28 DFR

- Motore potente di 800 W
- Capacità di foratura nel cemento armato fino a 28 mm
- Potenza del colpo di 3,1 J
- Sistema Vibration Control che riduce le vibrazioni
- Con mandrino autoserrante

Risparmi **quasi 100€!** rispetto al prezzo consigliato dei singoli codici

GSR 12V-15

- N. di giri a vuoto (1°/2° velocità): 0-400/1.300 giri/min
- Coppia max. (avvitamenti duri/elastici): 30/15 Nm
- Ø viti, max.: 7 mm
- Ø foro max. legno/acciaio: 19/10 mm

GBH 3-28 DFR + GSR 12V-15
+ i-Rack & i-Boxx
0.615.990.H1E
€ 385,00 [1)]

In dotazione: batteria 12V 2,0 Ah, caricabatterie GAL 1230 CV, i-Rack, i-Boxx

Prodotti incandescenti.

It's in your hands.
Bosch Professional.

Novità e promozioni metallo.

NUOVE smerigliatrici da banco **GBG 35-15** e **GBG 60-20** Bosch Professional

GBG 35-15		GBG 60-20
350	**Potenza (W)**	600
150	**Ø mola (mm)**	200
3.000	**N. giri a vuoto (giri/min)**	3.000
20	**Spessore mola (mm)**	25
10	**Peso (kg)**	15
20	**Foro di montaggio (mm)**	32

In dotazione:
2 dischi 150mm (grana 24 e 60)

GBG 35-15
0.601.27A.300
€ 139,00 [1)]

- Alta stabilità grazie alla base solida e robusta
- Lunga durata, grazie al nuovo motore con alta silenziosità anche in operazioni gravose
- Compatte e facili da utilizzare

GBG 60-20
0.601.27A.400
€ 219,00 [1)]

In dotazione:
2 dischi 200mm (grana 24 e 60)

Smerigliatrice angolare **GWS 1400** Bosch Professional + disco diamantato "Professional for Universal" in valigetta

- Potente motore da 1.400 W
- Ø mola di 125 mm
- Restart Protection contro riavvii accidentali
- N. giri a vuoto: 11.000 giri/min
- Constant Speed per una velocità di esecuzione costante

professional Universal

+Extra! disco diamantato "Professional for Universal"

GWS 1400
0.601.824.900
€ 139,00 [1)]

Kit speciale Tripack Bosch Professional smerigliatrice angolare **GWS 20-230 JH** + smerigliatrice angolare **GWS 1000** + smerigliatrice angolare **GWS 750**

GWS 20-230 JH

- Potente motore Champion da 2.000 W
- Ø mola di 230 mm
- Restart Protection contro riavvii accidentali
- N. giri a vuoto: 6.500 giri/min

GWS 20-230 JH + GWS 1000 + GWS 750
0.615.990.H20
€ 219,00 [1)]

SPECIALE TRIPACK
3 prodotti in 1 solo kit!

GWS 1000

- Potenza: 1.000 W
- Ø mola di 125 mm
- Restart Protection contro riavvii accidentali
- N. giri a vuoto: 11.000 giri/min
- Filettatura alberino: M14

GWS 750

- Potenza: 750 W
- Ø mola di 115 mm
- Restart Protection contro riavvii accidentali
- N. giri a vuoto: 11.000 giri/min

CONFERMATA LA PROMOZIONE CAMPIONE DI RICHIESTE!

Di natura Bosch.

It's in your hands.
Bosch Professional.

Promozioni legno.

Kit Bosch Professional sega circolare **GKS 65 GCE** in L-Boxx + aspiratore per solidi e liquidi **GAS 35 L SFC+**

GKS 65 GCE

- Potente motore da 1.800 W con Constant Electronic per tagli precisi e applicazioni impegnative
- Regolazione della velocità di taglio
- Ø lama/foro: 190/30 mm
- Profondità max. di taglio a 90°/45°: 65/48 mm

GAS 35 L SFC+

- Potente motore da 1.380 W
- Serbatoio con volume di 35 l
- Classe di aspirazione polveri: L (normativa UE)
- Sistema di pulizia filtro semiautomatico (SFC+) per un rapido avanzamento del lavoro
- Presa per il collegamento di elettroutensili con accensione e spegnimento automatico
- Portata volumetrica max. della turbina di 74 l/sec con una depressione max. di 254 mbar
- Compatibilità con aggancio L-Boxx per un facile e comodo trasporto

In dotazione:
1 lama "Optiline Wood", adattatore per aspiratore, tubo flessibile 3m, L-Boxx

GKS 65 GCE + GAS 35 L SFC+
0.601.668.901 + 0.601.9C3.000
€ 689,00 1)

Risparmi **oltre 50€!** rispetto al prezzo consigliato dei singoli codici

Kit Bosch Professional troncatrice combinata **GTM 12 JL** + tavolo **GTA 2600**

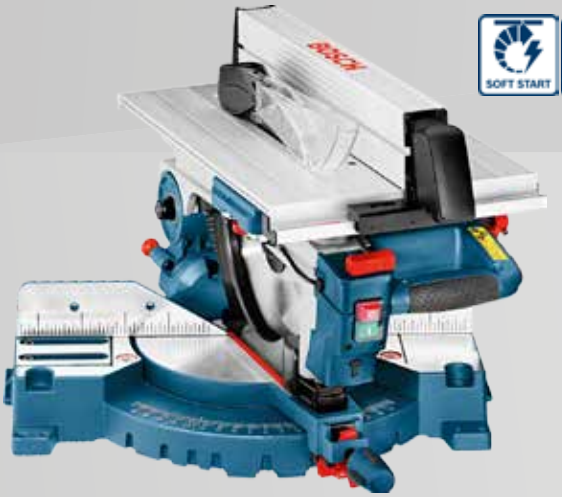

+Extra!
Tavolo **GTA 2600** incluso nel prezzo!

- Banco sega e troncatrice in un unico utensile
- Potente motore da 1.800 W
- Ø lama/foro: 305/30 mm
- Lavoro preciso con illuminazione e laser integrati
- Max. profondità di taglio: 95x150 mm
- Inclinazione sx/dx: 47°/2°

GTM 12 JL + GTA 2600
0.601.B15.001 + 0.601.B12.300
€ 689,00 1)

In dotazione:
1 lama "Optiline Wood"

Seghetti alternativi **GST 90 E** e **GST 90 BE** Bosch Professional + 25 lame in valigetta

- Potenza: 650 W
- Profondità di taglio legno/alluminio/acciaio: 90/20/10 mm
- Piedino rinforzato per maggiore stabilità
- Regolazione elettronica per lavorare ogni materiale al meglio
- Sistema SDS per un cambio lama immediato

GST 90 E
0.601.58G.000
€ 139,00 1)

In dotazione:
25 lame "Speed for Wood" T 144D, valigetta

GST 90 BE
0.601.58F.000
€ 139,00 1)

+Extra!
25 lame "Speed for Wood"

Sega universale **GSA 1100 E** Bosch Professional + 20 lame in valigetta

- Potenza: 1.100 W
- Regolazione della velocità
- Sistema SDS per cambio lama
- Doppia illuminazione LED
- Profondità di taglio (legno/profilati e tubi metallici): 230/20 mm

In dotazione:
10 lame "Flexible for Metal" S 922BF, 10 lame "Flexible for Wood and Metal" S 922HF, valigetta

GSA 1100 E
0.615.990.EC2
€ 175,00 1)

+Extra!
10 lame "Flexible for Metal"
10 lame "Flexible for Wood and Metal"

Sempre con te.

It's in your hands.
Bosch Professional.

Promozioni Mobility Systems.

NUOVE valigette **L-Boxx** Bosch Professional

Più maneggevoli e con design più robusto, per un trasporto fino a 25kg di peso

Sostiene fino 100kg di peso sul coperchio

Possibilità di aprire le valigette anche quando sono impilate

Piena compatibilità con sistema di equipaggiamento interno Sortimo per veicoli commerciali

Soluzione più leggera ed efficace per il trasporto di più utensili nello stesso momento

Sistema di aggancio 1click migliorato

Fronte più largo e personalizzabile

Possibilità di chiudere con lucchetto

L-BOXX®

L-BOXX 102	1.600.A01.2FZ	**€ 44,90** 1)
L-BOXX 136	1.600.A01.2G0	**€ 47,90** 1)
L-BOXX 238	1.600.A01.2G2	**€ 53,90** 1)
L-BOXX 374	1.600.A01.2G3	**€ 57,90** 1)

Speciale offerta
Mobility Systems

In occasione del lancio delle NUOVE ***L-Boxx****, Bosch ha pensato ad un'offerta speciale che riguarda tutta la gamma di prodotti* ***Mobility Systems****!*

Da noi l'**IVA...**
"FA LE VALIGETTE!"

EXTRA 22%
su TUTTI I CODICI
Mobility Systems
presenti in gamma*

NUOVE
L-Boxx con inserto termico

L-BOXX 238 termica	**L-BOXX 374 termica**
1.600.A00.R8Y	1.600.A00.R8Z
€ 69,00 1)	**€ 84,00** 1)

- Funzione isolante, proteggono i materiali dal caldo o dal freddo (es. preserva colle, silicone e vernici dal freddo e termoformati e prodotti per edilizia dal caldo)
- Piena compatibilità con i sistemi di Mobility Bosch
- Rivestimento interno in EPP (Polypropylene espanso), ideale per materiali termosensibili
- Ideali anche per soluzioni alternative, come mantenere bevande al fresco

*Offerta valida su tutti i codici Mobility Systems per ordini singoli con codici assortiti per un valore di listino complessivo minimo di 50,00€.

Creati su misura.

It's in your hands.
Bosch Professional.

Novità e promozioni strumenti di misura.

NUOVA livella laser a 3 piani **GLL 3-80 C** Bosch Professional a raggio rosso e **NUOVA** livella laser a 3 piani **GLL 3-80 CG** Bosch Professional a raggio verde

- Linee laser per 3 piani a 360° con alta visibilità grazie ai potenti diodi e alla Green Laser Technology nella versione a raggio verde (GLL 3-80 CG)
- Autolivellanti con blocco del pendolo per una perfetta inclinazione dei piani
- Precisione: +/- 0,2 mm/m
- Controllo e regolazione contactless: connettività integrata per una perfetta gestione degli strumenti a distanza tramite la app Bosch Levelling Remote scaricabile gratuitamente sul proprio smartphone
- Sistema di controllo calibrazione ottimizzato CAL Guard
- Alta flessibilità grazie alla doppia opzione di alimentazione con batteria 12V o batterie alcaline
- Ricezione ad ampio raggio (80 m di diametro) e compatibile con i nuovi ricevitori LR6 e LR7
- Possibilità di regolazione linee con supporto rotante motorizzato RM3

Scopri la **APP**
Bosch Levelling Remote
per il comando a distanza

GLL 3-80 C
0.601.063.R00
€ 474,00 [1)]

In dotazione:
4 batterie AA, AA1, piastra di orientamento, custodia

GLL 3-80 C + treppiedi
0.601.063.R01
€ 494,00 [1)]

In dotazione:
4 batterie AA, AA1, piastra di orientamento, custodia, treppiedi BT150

+Extra! Treppiedi

GLL 3-80 C
0.601.063.R02
€ 534,00 [1)]

In dotazione:
1 batteria 12V 2,0 Ah, caricabatteria, supporto BM1, piastra di orientamento, custodia, L-Boxx

GLL 3-80 CG
0.601.063.T00
€ 719,00 [1)]

In dotazione:
1 batteria 12V 2,0 Ah, caricabatteria, supporto BM1, piastra di orientamento, custodia, L-Boxx

Scopri anche la versione senza Connectivity!

NUOVA livella laser a 3 piani **GLL 3-80** Bosch Professional

GLL 3-80
0.601.063.S00
€ 359,00 [1)]

In dotazione:
4 batterie AA, piastra di orientamento, custodia, valigetta

GLL 3-80 + treppiedi
0.615.994.0KD
€ 389,00 [1)]

In dotazione:
4 batterie AA, piastra di orientamento, custodia, valigetta, treppiedi

Fatti attrarre.

GREENLASER Technology

App Bosch Levelling Remote

Professional
BOSCH

Scarica gratuitamente l'App, attiva il Bluetooth e connetti la tua livella laser direttamente al tuo smartphone!

Barra interattiva
- Dislivellamento
- Blocco pendolo
- Stato ricevitore
- Stato batteria
- Bluetooth

Comando RM3
- Movimenti dx/sx in 3 velocità: passo per passo, regolare, veloce

Video del prodotto

Comando livella laser
- Laser ON/OFF
- Selezione linee
- Stato ricevitore

Impost. app
- Lingua
- Imprint
- Contatti
- Licenza

Power Control
- Permette di gestire al meglio la visibilità del laser o l'autonomia della batteria

Assistenza
- FAQs

Compatibile con:
Livelle:
- **GCL 2-50 C** e **GCL 2-50 CG**
- **GLL 3-80 C** e **GLL 3-80 CG**

I vantaggi:
- **Maggior produttività** in termini di tempi risparmiati per impostazioni rapide di angoli e direzioni
- **Maggior semplicità** per quando si lavora da soli o quando l'utensile è posizionato in luoghi difficili da raggiungere
- **Maggior qualità** base rotante motorizzata RM3 controllabile a distanza, senza rischio di muovere l'utensile accidentalmente

Disponibile su App Store
Disponibile su Google play

NITRODUR
UNSTOPPABLE BOSCHHAMMERS

Scopri di più sul nostro canale YouTube

Martelli Bosch inarrestabili - NitroDur

Creati con componenti ultraresistenti **per durare nel tempo.**
Testati per affrontare ogni tipo di ostacolo.
Garantiti dalla qualità e dall'esperienza di 85 anni di sviluppo martelli Bosch.

NitroDur
La tecnologia più resistente e duratura per martelli SDS-plus e SDS-max maturata da 85 anni di esperienza Bosch.

GBH 5-40 DCE
0.611.264.000
€ 635,00 [1)]
+Extra!

GBH 8-45 DV
0.611.265.000
€ 799,00 [1)]
+Extra!

GSH 5 CE
0.611.321.000
€ 529,00 [1)]
+Extra!

GSH 7 VC
0.611.322.000
€ 649,00 [1)]
+Extra!

Bonus Bang! - 12° Edizione

Scopri le incredibili ed esclusive offerte solo sull'app **Bosch Toolbox**, c'è un regalo per te!

GSB 18V-60 C
0.601.9G2.101
€ 469,00 [1)]

OMAGGIO

Aspiratore a batteria GAS 18V-1 del valore di **€ 89,00 +IVA**

GWS 18V-125 SC
0.601.9G3.406
€ 599,00 [1)]

OMAGGIO

Aspiratore a batteria GAS 18V-1 del valore di **€ 89,00 +IVA**

GOP 18V-28
0.601.8B6.003
€ 489,00 [1)]

OMAGGIO

Aspiratore a batteria GAS 18V-1 del valore di **€ 89,00 +IVA**

GSA 18V-32
0.601.6A8.107
€ 529,00 [1)]

OMAGGIO

Aspiratore a batteria GAS 18V-1 del valore di **€ 89,00 +IVA**

GBH 18V-26 F
0.611.910.002
€ 549,00 [1)]

OMAGGIO

Aspiratore a batteria GAS 18V-1 del valore di **€ 89,00 +IVA**

BONUS BANG

Assicurati il tuo premio in 3 soli passi:

1. Acquista uno dei prodotti in promozione dal tuo rivenditore di fiducia
2. Scatta una foto della fattura d'acquisto all'interno dell'APP
3. RICEVERAI IL PREMIO direttamente da Bosch

Scarica gratuitamente l'applicazione **Bosch Toolbox**!

BOSCH Professional

Trovala su:

Disponibile su App Store

Disponibile su Google play

* Operazione a premi "Grandi aspirazioni. Bosch Professional - 12° Edizione ottobre 2017" valida dal 1° ottobre 2017 al 31 gennaio 2018. Montepremi indicativo stimato pari a € 26.700,00 + IVA. Regolamento completo su app Bosch Toolbox

Con l'acquisto di uno dei **prodotti Bosch raffigurati nella pagina a fianco, ricevi un utile regalo per il tuo lavoro!**
Compila ora il coupon o inviaci le tue prove d'acquisto attraverso la sezione "Bonus Bang" della App Bosch Toolbox direttamente dal tuo smartphone per riceverlo!

Grandi aspirazioni.

- Potenza di aspirazione con tecnologia *Rotational Airflow* a due step
- Elevata praticità
- Con accessori estendibili per ogni applicazione
- Portata volumetrica max. turbina di 10 l/sec con depressione max. di 60 mbar
- Serbatoio con volume di 700 ml
- Tempo operativo max. (con batteria da 6,0 Ah): 42 min

Technology

PASSA AL COUPON DIGITALE!
all'interno dell'apposita sezione nella nostra App Bosch Toolbox

BONUS BANG

OMAGGIO

IN REGALO
il NUOVO aspiratore GAS 18V-1 completo di accessori e prolunghe aspiranti dal valore complessivo di 89,00 € + IVA*

*aspiratore GAS 18V-1 privo di batterie e caricabatterie in dotazione.

Operazione a premi valida per tutti i prodotti Bosch Professional elencati qui sotto acquistati dal 01.10.2017 al 31.01.2018

Per partecipare all'operazione compila il coupon e spediscilo tramite raccomandata A/R a Robert Bosch S.p.A. – Marketing Elettroutensili Professionali – via M.A. Colonna, 35, 20149 Milano tassativamente **entro il 28.02.2018** (farà fede il timbro postale) **allegando copia della fattura d'acquisto**. Inviando il presente coupon, il sottoscritto accetta integralmente le condizioni di validità della promozione. Regolamento completo disponibile su www.bosch-professional.it nella sezione promozioni.

Prodotto acquistato:

- GSB 18V-60 C
- GWS 18V-125 SC
- GOP 18V-28
- GSA 18V-32
- GBH 18V-26 F

Cognome e Nome*

Rag. Sociale Azienda*

Indirizzo* Prov* CAP*

Telefono* Mail

I dati dei partecipanti all'operazione a premi **"Grandi aspirazioni."** saranno trattati da Robert Bosch Power Tools GmbH e da Robert Bosch S.p.A. Società Unipersonale (di seguito "Bosch") al fine di gestire la partecipazione all'operazione a premi stessa. La società Robert Bosch Power Tools GmbH potrà inviare ai clienti a mezzo e-mail comunicazioni pubblicitarie riferite a prodotti analoghi a quelli acquistati dagli stessi, ma in ogni momento il cliente potrà interrompere tale invio. Il Titolare del trattamento è Robert Bosch S.p.A. Società Unipersonale, via Petitti 15, Milano. Ai partecipanti sono riconosciuti i diritti di cui all'articolo 7 del Codice Privacy (Dlgs 196/03), che potranno esercitare contattando il Titolare al seguente indirizzo e-mail: **professional@it.bosch.com**

* campi obbligatori

Oggi puoi effettuare la registrazione del servizio Litio Premium Service anche sul tuo smartphone, con l'App **Bosch Toolbox Professional**

Litio Premium Service offre la copertura non solo da difetti di fabbricazione e materiali, ma anche da **"consumo e usura"** delle batterie Litio e relativi caricabatteria

2 anni

Litio Premium Service

Il pacchetto tutto compreso per tutte le batterie e caricabatterie litio degli utensili della linea professionale blu Bosch. Registrazione e condizioni per beneficiare del servizio sul sito www.bosch-professional.com/warranty

Litio Premium Service vale per **24 mesi dalla data di acquisto**

Litio Premium Service è attivo per tutte le batterie Litio e relativi caricabatterie.
▸ contenute all'interno delle confezioni degli elettroutensili e strumenti di misura Bosch Professional
▸ acquistate come accessori opzionali

3 semplici passaggi per la registrazione:

CREA IL TUO ACCOUNT

REGISTRA IL TUO PRODOTTO

OTTIENI LA TUA GARANZIA

1.619.M00.RF9

Robert Bosch S.p.A.
Società Unipersonale
Settore Elettroutensili
Via M.A. Colonna 35
20149 Milano (MI)
Italy
www.bosch-professional.it
Bosch Elettroutensili Professional e Accessori
Numero Verde: 800-017330
Hot-line tecnica: 02-36962314
Numero Verde 800-017330

Azioni valide dal 01/10/2017 al 31/01/2018 salvo esaurimento scorte presso i rivenditori aderenti all'iniziativa. Si declina ogni responsabilità per errori di stampa. Le immagini sono solo rappresentative.
1) Tutti i prezzi indicati all'interno sono solo consigliati e non vincolanti e si intendono IVA esclusa.

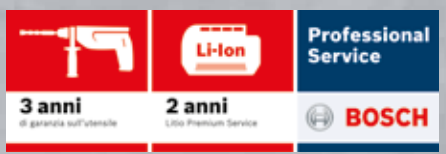

BOSCH
Tecnologia per la vita

3 anni di garanzia per tutti gli elettroutensili della linea professionale blu, esclusi utensili Aria Compressa e accessori.
2 anni di copertura totale costi (incluso consumo e usura) per tutte le batterie litio e relativi caricabatterie della linea professionale blu. Registrazione entro 4 settimane dall'acquisto al sito **www.bosch-professional.com/warranty** o tramite la nostra **App Bosch ToolBox**.